SONAR

Handwaschbecken, SaphirKeramik

815341 ... 104 1
815341 ... 109 1

TECHNISCHE DATEN

Artikel-Nr.	815341 ... 104 1 815341 ... 109 1
SGVSB / ST	Ausf. 104 – 212 611 / 2117 801 Ausf. 109 – 212 611 / 2117 802
Zulassung	Qplus
Grösse	410 x 380 mm
Beckeninnenmasse	ca. 398 x 304 mm
Beckenvolumen	6,1 Liter (bis Unterkante Überlauf)
Ausführung	SaphirKeramik 104 – 1 Hahnloch mittig, mit Überlauf 109 – ohne Hahnloch, mit Überlauf
Gewicht	10,0 kg
Montagematerial inkl.	Ventilabdeckung SaphirKeramik, Artikel-Nr. 893343 000 000 1

TECHNISCHE DATEN

Montagematerial exkl.	Siphon D32 mit Siphonverkleidung SIMILOR, verchromt, Artikel-Nr. 102155 100 000 PVD Inox Look, Artikel-Nr. 102155 423 000 Steinschrauben-Befestigungs-Set
Sonstiges	für ... Sanitärfarbe einsetzen

AUSSCHREIBUNGSTEXT

Handwaschbecken Laufen-SONAR aus SaphirKeramik
Grösse 410 x 380 mm
mit Überlauf, mit Ventilabdeckung SaphirKeramik
Artikel-Nr. 815341 ... 104 1, 815341 ... 109 1, Farben siehe Farbtabelle
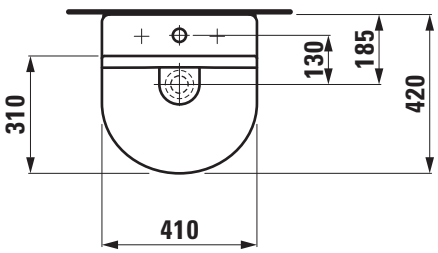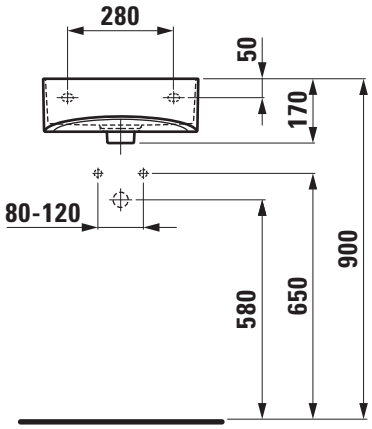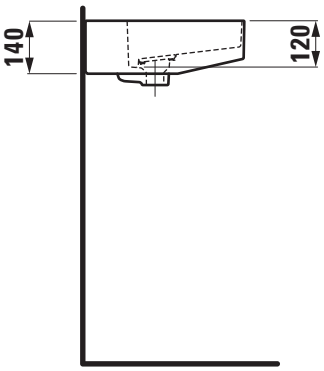
TECHNISCHE ZEICHNUNGEN / M 1 : 20