LIVING SQUARE

Waschtisch unterbaufähig
817438 000 104 1
817438 000 108 1
817438 000 109 1

TECHNISCHE DATEN

Artikel-Nr.	817438 000 104 1 / 817438 000 108 1 817438 000 109 1
SGVSB / ST	Ausf. 104 – 211 169 / 2117 625 Ausf. 108 – (noch offen) Ausf. 109 – 211 169 / 2117 626
Zulassung	Qplus
Grösse	750 x 480 mm
Beckeninnenmasse	ca. 430 x 300 mm
Ausführung	104 – 1 Hahnloch mittig, mit Überlauf 108 – 3 Hahnlöcher, mit Überlauf 109 – ohne Hahnloch, mit Überlauf Becken links, Ablagefläche rechts
Gewicht	18,0 kg
Zubehör exkl.	Handtuchhalter, Artikel-Nr. 381436 004 000 1
Montagematerial exkl.	Steinschrauben-Befestigungs-Set

AUSSCHREIBUNGSTEXT

Waschtisch LIVING SQUARE aus Sanitärkeramik, unterbaufähig
Grösse 750 x 480 mm
Becken links, Ablagefläche rechts
mit Überlauf
Artikel-Nr. 817438 000 104 1, 817438 000 108 1, 817438 000 109 1,
Farben siehe Farbtabelle

TECHNISCHE ZEICHNUNGEN / M 1 : 20

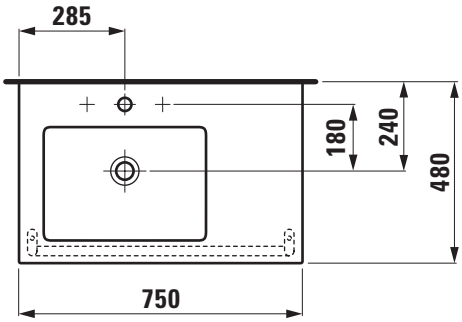

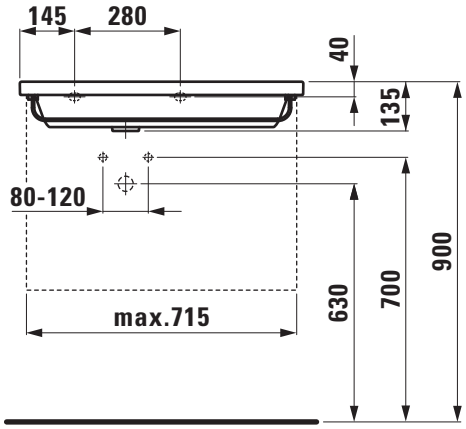

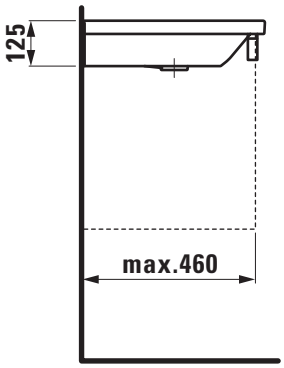

LAUFEN