INSTALLATIONSSYSTEME

CU3 Installationssystem LIS für Urinale mit integrierter Steuerung und für wasserlose Urinale

892665 000 000 1

TECHNISCHE DATEN

Artikel-Nr.	892665 000 000 1
SGVSB / ST	871 812 / (noch offen)
passend zu	Urinal mit integrierter Steuerung Antero, Artikel-Nr. 840150, 840152, 840155, 840159, Caprino Plus, Artikel-Nr. 842065, 842066, Lema, Artikel-Nr. 840194, 840196, 840199, Tamaro-S90, Artikel-Nr. 840103, 840104, Tamaro-VS New, Artikel-Nr. 841122, 841123 Urinal wasserlos Lema, Artikel-Nr. 843195
Ausführung	selbsttragender Stahlrahmen für Trocken- und Massivbau, für Vor- und Inwandinstallation Füsse höhenverstellbar 0-200 mm und drehbar max. Tragfähigkeit 100 kg Anschlüsse passend voreingestellt zu Urinal Lema, Artikel-Nr. 840194, 840196, 840199
Wasserzulauf	R 1/2”, Messing, passend zu Standard-Rohrsystemen

AUSSCHREIBUNGSTEXT

Durchflussdruckbereich	1-8 bar
Einbautiefe	140-195 mm
Gewicht	11,5 kg
Montagezubehör inkl.	Bauschutz mit Deckel, Gewindestangen M8 und Befestigungsmaterial
Montagematerial exkl.	Schallschutz-Set, Artikel-Nr. 892696 000 000 1

AUSSCHREIBUNGSTEXT

CU3 Installationssystem Laufen-LIS
für Urinale mit integrierter Steuerung und wasserlose Urinale
Stahlrahmen selbsttragend
Füsse höhenverstellbar und drehbar
Wasserzulauf R 1/2”, Messing
Einbautiefe 140-195 mm
Artikel-Nr. 892665 000 000 1, Oberfläche pulverbeschichtet, blau

TECHNISCHE ZEICHNUNGEN / M 1 : 20

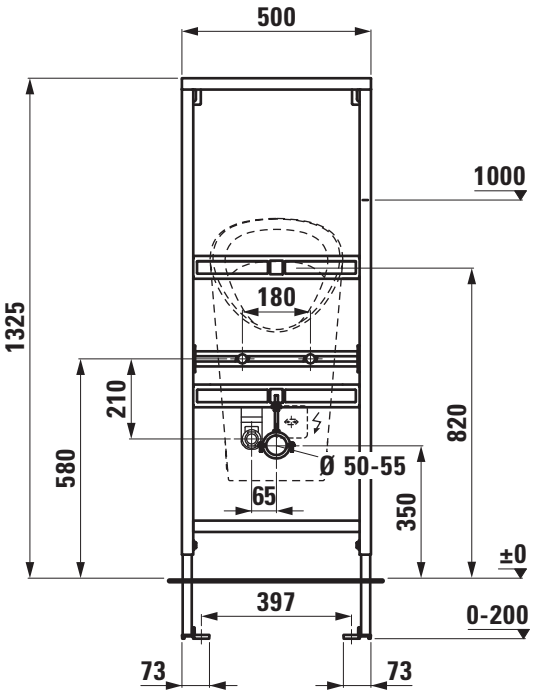

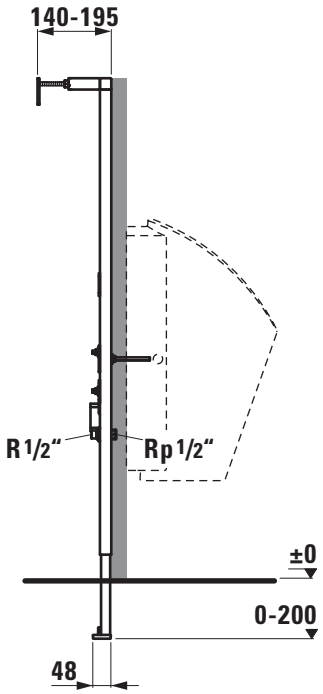

LAUFEN