LAUFEN PRO S

Waschtisch mit Waschtischunterbau
1 Schublade
860963 ... 104 1
1 Schublade,
1 Innenschublade
860964 ... 104 1

TECHNISCHE DATEN

Artikel-Nr.	860963 ... 104 1 / Waschtisch mit Waschtisch-unterbau, 1 Schublade 860964 ... 104 1 / Waschtisch mit Waschtisch-unterbau, 1 Schublade, 1 Innenschublade
SGVSB / ST	(noch offen) / (noch offen)
Zulassung	(noch offen)
Grösse (BxHxT)	800 x 460 x 500 mm
Beckeninnenmasse	ca. 445 x 280 mm
Ausführung	Waschtisch: 104 – 1 Hahnloch mittig, mit Überlauf Waschtisch wird mit 2 Schrauben befestigt Waschtischunterbau: Korpus/Front – MDF mit PVC-Folie beschichtet Front mit integrierter Griffleiste
Gewicht	860963 – 42,9 kg 860964 – 48,9 kg
Zubehör exkl.	Stellfuss-Set (2 Stück), Aluminium, Artikel-Nr. 483102 075 004 1 Handtuchhalter seitlich, chrom, Artikel-Nr. 490952 004 000 1

TECHNISCHE DATEN

Montagematerial inkl.	Befestigungs-Set für Möbel Artikel-Nr. 491206 000 000 1, 491140 000 000 1 Raumsparsiphon, Artikel-Nr. 894240 000 000 1
Montagematerial exkl.	Steinschrauben-Befestigungs-Set
Sonstiges	für ... Möbelfarbe einsetzen Keramik nur in 000 – Weiss erhältlich.

AUSSCHREIBUNGSTEXT

Waschtisch mit Waschtischunterbau LAUFEN PRO S
Waschtisch aus Sanitärkeramik, Unterseite geschliffen
Grösse 800 x 500 mm, 1 Hahnloch mittig, mit Überlauf
Waschtischunterbau: Korpus/Front – MDF mit PVC-Folie beschichtet
Front mit integrierter Griffleiste, Grösse (BxHxT) 790 x 440 x 495 mm
1 Schublade, Artikel-Nr. 860963 ... 104 1
1 Schublade, 1 Innenschublade, Artikel-Nr. 860964 ... 104 1,
Möbelfarben: 463 – Weiss matt, 464 – Weiss Hochglanz, 423 – Wenge, 480 – Graphit

TECHNISCHE ZEICHNUNGEN / M 1 : 20

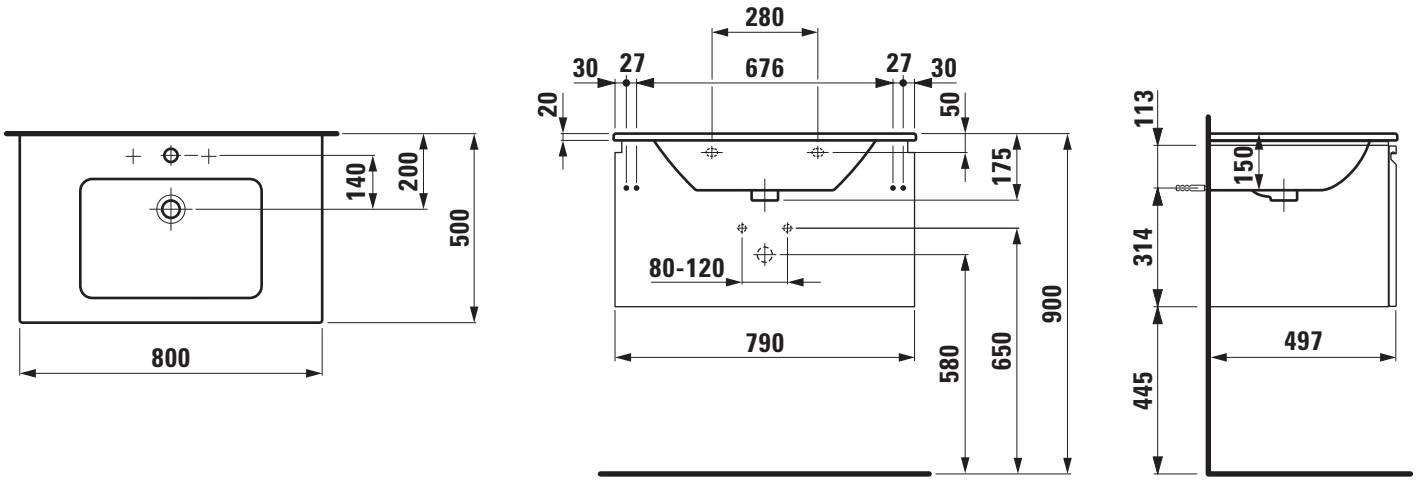

LAUFEN