LAUFEN PRO S

Wandbidet
830961 ... 302 1

TECHNISCHE DATEN

Artikel-Nr.	830961 ... 302 1
SGVSB / ST	(noch offen) / (noch offen)
Zulassung	(noch offen)
Ausführung	302 – 1 Hahnloch mittig, ohne Öffnung seitlich Eckventilanschluss innen- oder aussenliegend möglich.
Gewicht	17,0 kg
Montagematerial inkl.	Wandbefestigungs-Set M12 LAUFEN EasyFit, Artikel-Nr. 892827 000 000 1
Montagematerial exkl.	Siphon GEBERIT, Artikel-Nr. 151.016 Steinschrauben-Befestigungs-Set M12 Gewindebolzen-Umbauset LAUFEN M8, Artikel-Nr. 892818 000 000 1 M10, Artikel-Nr. 892816 000 000 1
Sonstiges	für ... Sanitärfarbe einsetzen

AUSSCHREIBUNGSTEXT

Wandbidet LAUFEN PRO S aus Sanitärkeramik
wandhängend, mit Überlauf
Ausf. 302 ohne Öffnung seitlich, Eckventilanschluss innen- oder aussenliegend möglich.
Artikel-Nr. 830961 ... 302 1, Farben siehe Farbtabelle
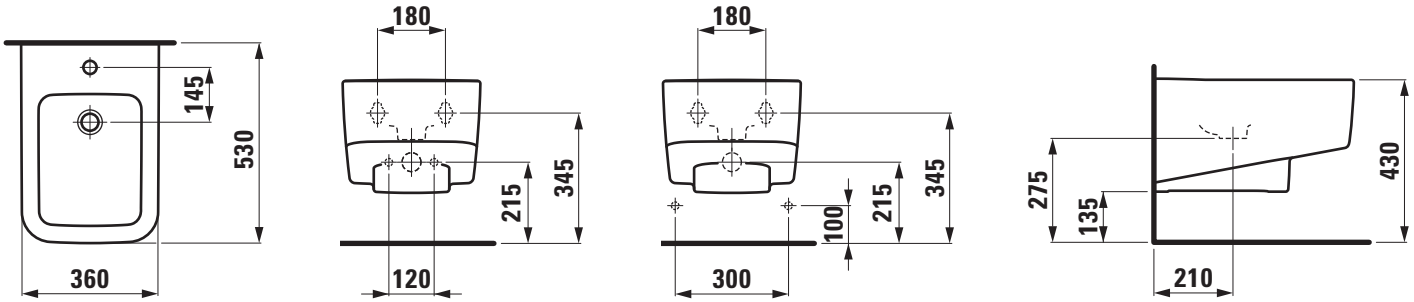
TECHNISCHE ZEICHNUNGEN / M 1 : 20