LAUFEN PRO S

Wand-WC rimless
820962 ... 000 1

TECHNISCHE DATEN

Artikel-Nr.	820962 ... 000 1
SGVSB / ST	(noch offen) / (noch offen)
Zulassung	Qplus
Ausführung	rimless Tiefspüler für 6/3 l-Spülung
Abgang	waagrecht
Gewicht	20,0 kg
Zubehör exkl.	WC-Sitz mit Deckel, Artikel-Nr. 891960 000 000 1 WC-Sitz mit Deckel und Absenkautomatik, Artikel-Nr. 891961 000 000 1
Montagematerial inkl.	Wandbefestigungs-Set M12 laufen EasyFit system, Artikel-Nr. 892827 000 000 1

TECHNISCHE DATEN

Montagezubehör exkl.	handelsüblicher Ablauf Steinschrauben-Befestigungs-Set M12 Gewindebolzen-Umbauset LAUFEN M8, Artikel-Nr. 892818 000 000 1 M10, Artikel-Nr. 892816 000 000 1
Sonstiges	für ... Sanitärfarbe einsetzen

AUSSCHREIBUNGSTEXT

Tiefspülklosett rimless LAUFEN PRO S aus Sanitärkeramik
wandhängend, für Unterputz-Spülkasten, Spülmenge 6/3 Liter
Artikel-Nr. 820962 ... 000 1, Farben siehe Farbtabelle
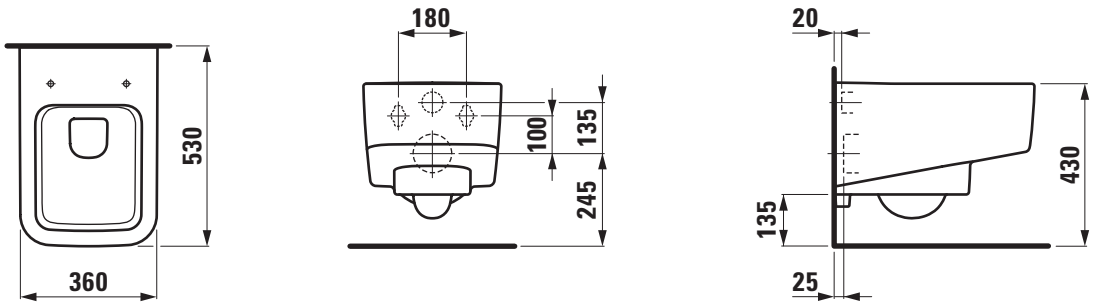
TECHNISCHE ZEICHNUNGEN / M 1 : 20