SET LAUFEN PRO

Badewanne
mit L-Schürze links
233955 1

TECHNISCHE DATEN

Artikel-Nr.	233955 1
SGVSB / ST	121 633 / (noch offen)
Zulassung	EN 14516 (EN 198), EN 232, EN 12764
Grösse	1600 x 700 mm
Wannentiefe	460 mm
Nutzinhalt	125 l / 1 Person
Ausführung	für Ecke rechts, Sanitäracryl 4-5 mm mit L-Schürze links ⌊ Fussgestell vormontiert 000 – ohne Whirlsystem 615 – ohne Whirlsystem, mit LED-Colour-Light mit Sensorsteuerung Whirlwanne mit variabler Sensorsteuerung 605 – mit Luftdüsen 635 – mit Hydrodüsen 645 – mit Luft- und Hydrodüsen
Gewicht	Ausf. 000, 615 – 31,5 kg Ausf. 605, 635, 645 – 47,5 kg
Montagezubehör inkl.	Ausf. 605, 635, 645 – Ab- und Überlaufgarnitur, verchromt

TECHNISCHE DATEN

Montagezubehör exkl.	Ausf. 000, 615 – Wannengarnitur, Artikel-Nr. 295100 000 000 1, Ab-/Überlaufset, verchromt, Artikel-Nr. 295105 004 000 1 Ausf. 000, 615 – Wannengarnitur mit Wannenzulauffunktion, Artikel-Nr. 295101 000 000 1, Ab-/Überlaufset, verchromt, Artikel-Nr. 295106 004 000 1 Ausf. 605, 635, 645 – Ab- und Überlaufgarnitur, mit Wannenzulauffunktion, verchromt, Artikel-Nr. 295112 004 000 1 Wannenleisten-Set, Artikel-Nr. 295537 000 000 1 Wannenprofil, Artikel-Nr. 295551 000 000 1
Zubehör exkl.	Schürze seitlich rechts, Artikel-Nr. 296104 ... 000 1
Sonstiges	Whirlsysteme lieferbar ab April 2012. für ... Farbe und Ausführung einsetzen

AUSSCHREIBUNGSTEXT

Badewanne LAUFEN Pro aus Sanitäracryl
für Ecke rechts, mit L-Schürze links
Grösse 1600 x 700 mm, Wannentiefe 460 mm, Nutzinhalt 125 l
Fussgestell vormontiert
Ausf. 000, 615 ohne Ab- und Überlaufgarnitur
Ausf. 605, 635, 645 mit Ab- und Überlaufgarnitur
Artikel-Nr. 233955 ... ... 1, Farben siehe Farbtabelle

TECHNISCHE ZEICHNUNGEN / M 1 : 40

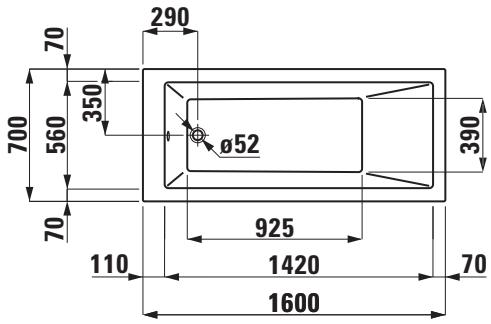

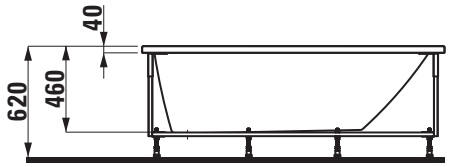

Masstoleranzen, insbesonders bei Kombination Wanne mit Schürze, bleiben vorbehalten (EN198, +5 mm / -10 mm).