KARTELL BY LAUFEN

Badewanne Eckmodell links mit L-Schürze rechts

224336 000 ... 1

TECHNISCHE DATEN

Artikel-Nr.	224336 000 ... 1
SGVSB / ST	(noch offen) / (noch offen)
Zulassung	EN 14516, EN 12764, EN 60825-1
Grösse	1700 x 860 mm
Höhe	580 mm + 10 mm Spalt für Luftzirkulation
Wannentiefe	440 mm
Nutzinhalt	250 l / 1 Person
Ausführung	für Ecke links, Mineralgusswerkstoff mit nicht abnehmbarer L-Schürze rechts ⌋ Überlaufspalt an der Frontseite und Armaturenbank auf der gegenüberliegenden Seite Fussgestestell vormontiert ohne Whirlsystem Ausf. 616 – mit Sensorsteuerung für beleuchteten Überlaufspalt Whirlwanne mit variabler Sensorsteuerung Ausf. 627 – mit Luftdüsen, beleuchtetem Überlaufspalt und Nebel
Gewicht	97,0 kg
Zubehör exkl.	Gel-Kopfpolster, Artikel-Nr. 294680 016 000 1

TECHNISCHE DATEN

Montagezubehör inkl.	Ablaufabdeckung, Mineralwerkstoff Ab-/Überlaufgarnitur mit Click-Clack System vormontiert Bodenbefestigungs-Set
Montagezubehör exkl.	Wannenprofil, Artikel-Nr. 295551 000 000 1
Sonstiges	für ... Ausführung einsetzen

AUSSCHREIBUNGSTEXT

Badewanne KARTELL BY LAUFEN aus Mineralgusswerkstoff
Eckmodell für Ecke links, mit nicht abnehmbarer L-Schürze rechts
Überlaufspalt an der Frontseite und Armaturenbank auf der gegenüberliegenden Seite, Ablaufabdeckung aus Mineralwerkstoff
Grösse 1700 x 860 mm, Wannentiefe 440 mm, Nutzinhalt 250 l
Ab-/Überlaufgarnitur mit Click-Clack System vormontiert,
Fussgestell vormontiert
Ausf. 616 ohne Whirlsystem
Ausf. 627 mit Whirlsystem
Artikel-Nr. 224336 000 ... 1, Farben siehe Farbtabelle

TECHNISCHE ZEICHNUNGEN / M 1 : 40

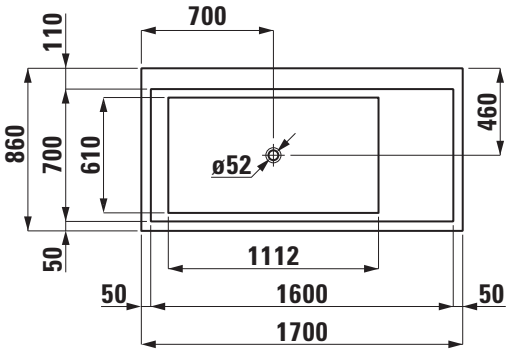

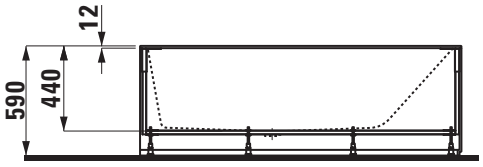

Masstoleranzen bleiben vorbehalten (EN198, +5 mm / -10 mm).