# KARTELL BY LAUFEN

## Badewanne Eckmodell links
## Einbauversion
## 2**24331 000 ... 1**

### TECHNISCHE DATEN

| | |
|---|---|
| Artikel-Nr. | 224331 000 ... 1 |
| SGVSB / ST | (noch offen) / (noch offen) |
| Zulassung | EN 14516, EN 12764, EN 60825-1 |
| Grösse | 1700 x 860 mm |
| Wannentiefe | 440 mm |
| Nutzinhalt | 250 l / 1 Person |
| Ausführung | für Ecke links, Einbauversion<br>Mineralgusswerkstoff<br>ohne Schürze<br>Überlaufspalt an der Frontseite und Armaturenbank auf der gegenüberliegenden Seite<br>Fussgestestell vormontiert<br>ohne Whirlsystem<br>Ausf. 616 – mit Sensorsteuerung für beleuchteten Überlaufspalt<br>Whirlwanne mit variabler Sensorsteuerung<br>Ausf. 627 – mit Luftdüsen, beleuchtetem Überlaufspalt und Nebel |
| Gewicht | 69,0 kg |
| Zubehör exkl. | Gel-Kopfpolster, Artikel-Nr. 294680 016 000 1 |

### TECHNISCHE DATEN

| | |
|---|---|
| Montagezubehör inkl. | Ablaufabdeckung, Mineralwerkstoff<br>Ab-/Überlaufgarnitur mit Click-Clack System vormontiert<br>Bodenbefestigungs-Set |
| Montagezubehör exkl. | Wannenprofil, Artikel-Nr. 295551 000 000 1 |
| Sonstiges | für ... Ausführung einsetzen<br>kann nicht mit Schürze montiert werden |

### AUSSCHREIBUNGSTEXT

Badewanne KARTELL BY LAUFEN aus Mineralgusswerkstoff
Eckmodell für Ecke links, ohne Schürze
Überlaufspalt an der Frontseite und Armaturenbank auf der gegenüberliegenden Seite, Ablaufabdeckung aus Mineralwerkstoff
Grösse 1700 x 860 mm, Wannentiefe 440 mm, Nutzinhalt 250 l
Ab-/Überlaufgarnitur mit Click-Clack System vormontiert,
Fussgestell vormontiert
Ausf. 616 ohne Whirlsystem
Ausf. 627 mit Whirlsystem
Artikel-Nr. 224331 000 ... 1, Farben siehe Farbtabelle

### TECHNISCHE ZEICHNUNGEN / M 1 : 40

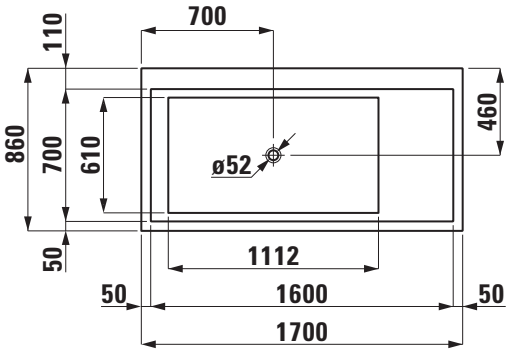


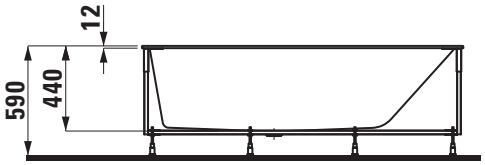


Masstoleranzen bleiben vorbehalten (EN198, +5 mm / -10 mm).