CASE FOR LIVING CITY

Waschtischunterbau
1 Schublade
401181 075 ... 1
2 Schubladen
401182 075 ... 1

TECHNISCHE DATEN

Artikel-Nr.	401181 075 ... 1 / 1 Schublade 401182 075 ... 1 / 2 Schubladen
SGVSB / ST	401181 – 242 505 / (noch offen) 401182 – 242 506 / (noch offen)
Grösse (BxHxT)	595 x 455 x 455 mm
passend zu	Waschtisch, Artikel-Nr. 817433
Ausführung	Korpus/Front – MDF mit PVC-Folie beschichtet mit integriertem Griff oben und aluminiumfarbiger Griffleiste in der Mitte
Gewicht	401181 / 22,0 kg / 401182 / 26,5 kg
Zubehör exkl.	Stellfuss-Set (2 Stück), Aluminium, Artikel-Nr. 483099 075 004 1 Handtuchhalter seitlich, chrom, Artikel-Nr. 490952 004 000 1

TECHNISCHE DATEN

Montagematerial inkl.	Befestigungs-Set, Artikel-Nr. 496650 000 000 1 Raumsparsiphon ohne Steckdichtung, Abgang Ø 40 mm, Artikel-Nr. 894250 000 000 1
Sonstiges	für ... Möbelfarbe einsetzen

AUSSCHREIBUNGSTEXT

Waschtischunterbau CASE FOR LIVING CITY
Korpus/Front MDF mit kratzfester PVC-Folie beschichtet.
Grösse (BxHxT) 595 x 455 x 455 mm
integrierter Griff oben und aluminiumfarbiger Griffleiste in der Mitte
1 Schublade, Artikel-Nr. 401181 075 ... 1
2 Schubladen, Artikel-Nr. 401182 075 ... 1
Möbelfarben: 463 – Weiss, 464 – Weiss Hochglanz, 519 – Eiche gekalkt, 548 – Eiche anthrazit, 999 – Multicolor, 38 weitere Lackfarben auf Anfrage
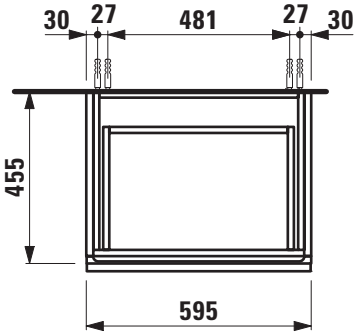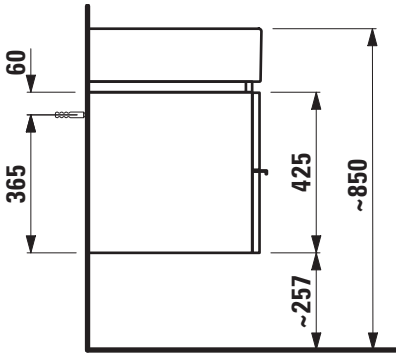
TECHNISCHE ZEICHNUNGEN / M 1 : 20